1) auf Flanschdicke 2
keine Passung

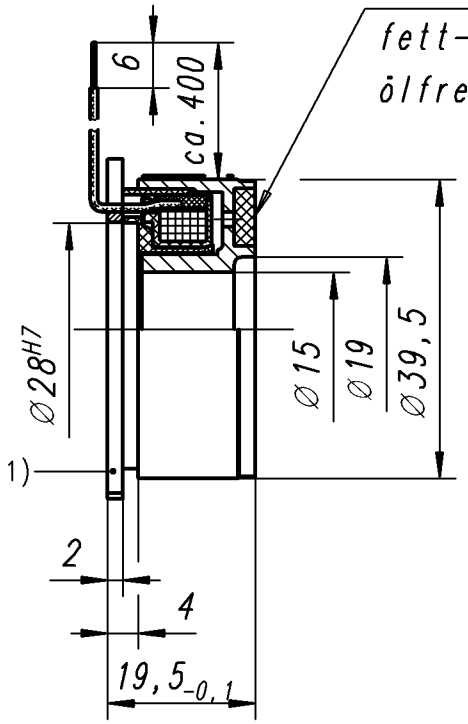

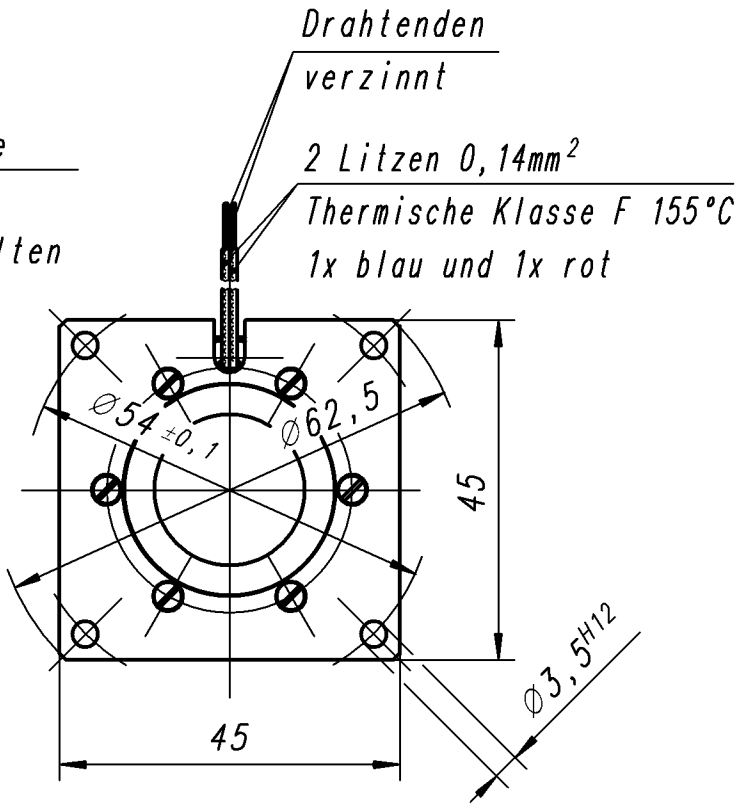

Technische Daten:

Komponente entspricht VDE 0580 d/10.94

Nennspannung	U_N	=	–	V (siehe Auftrag)
max.Nennspannung	U_{max}	=	90	V
Nennleistung	P_N	=	8	W
übertragbares Drehmoment	M_4	=	1,5	Nm
schaltbares Drehmoment	M_2	=	1	Nm
max. Drehzahl	n_{max}	=	12 000	min^{-1}

Allgemeine Technische Informationen
(siehe jeweils aktueller BINDER Katalog)

Offertzeichnung

Index	Anz.	Änderung	Datum	Name
a	ern	A018/00	28.02.00	Q.S

Allgemeintoleranzen
ISO 2768-mK

Nennmaßbereich 0,2 ... 0,5

Längenmaße	Radien, Fasen
± 0,05	± 0,1

Werkstückkanten WN 16 060

Maßber.	>18...30	>3...6
Passung	H7	H12
Abmaße	+0,021 / 0	+0,120 / 0

Werkstoff, Ausgangsteil

Gewicht: 110g

Benennung: Elektromagnet-Bremse

Maßstab: 1:1

DOS-Name

Klassifizierung

Format: A4

	Datum	Name
Bearbeitet	28.02.2000	Quartarone
Geprüft	09.03.2000	Neininger
Normgepr.		

Zeichnungsnummer: 86 12104E00 0

Ersatz für: 86 12104A1

Status: F

CAD

KENDRION BINDER MAGNETE

Schutzvermerk nach DIN 34 beachten!

Copyright reserved