Gehäuseabmessungen
zu Ventilator Typ:

THLZ 250 (Grundausführung)

Ausführung A
(mit Ausblasrahmen)

Ausführung F
(mit Gehäusefuß)

Ausführung FA
(mit Gehäusefuß und Ausblasrahmen)

(Maße in Klammer für F2-Füße)

Gewicht ca. 11 kg

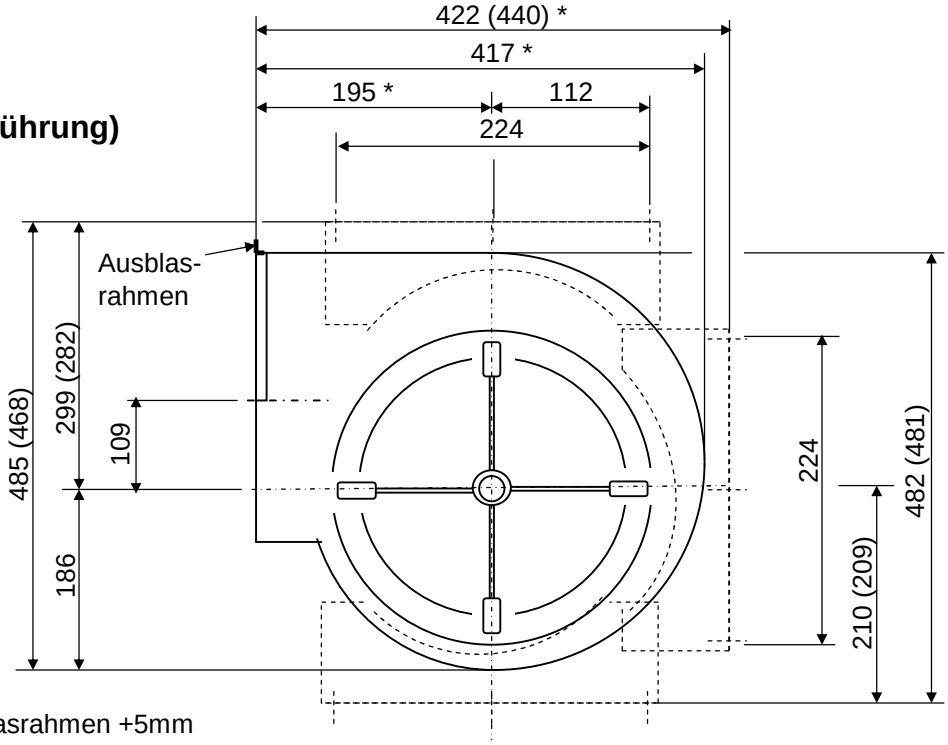

* mit Ausblasrahmen +5mm

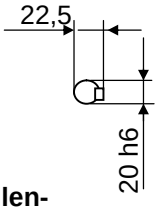

Wellen-
abmessungen

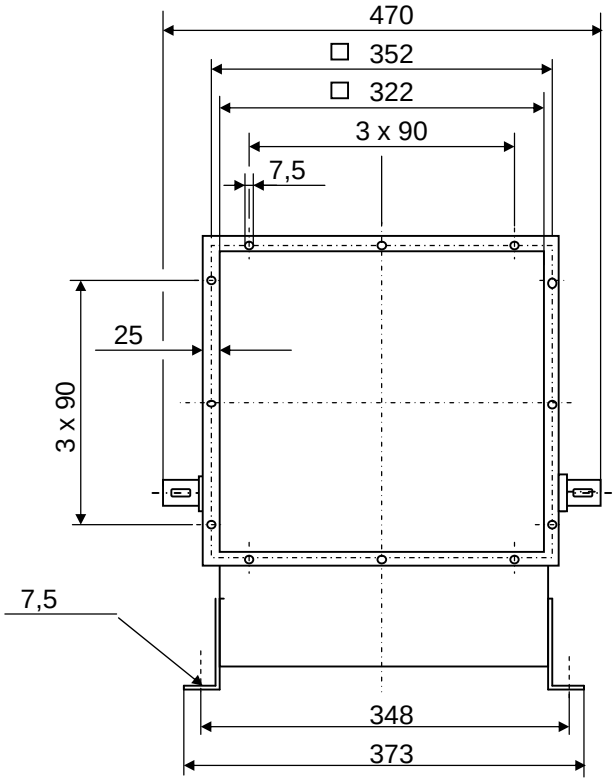

Änderungen vorbehalten
Maße nur mit eingetragener Auftragsnummer verbindlich